nebula

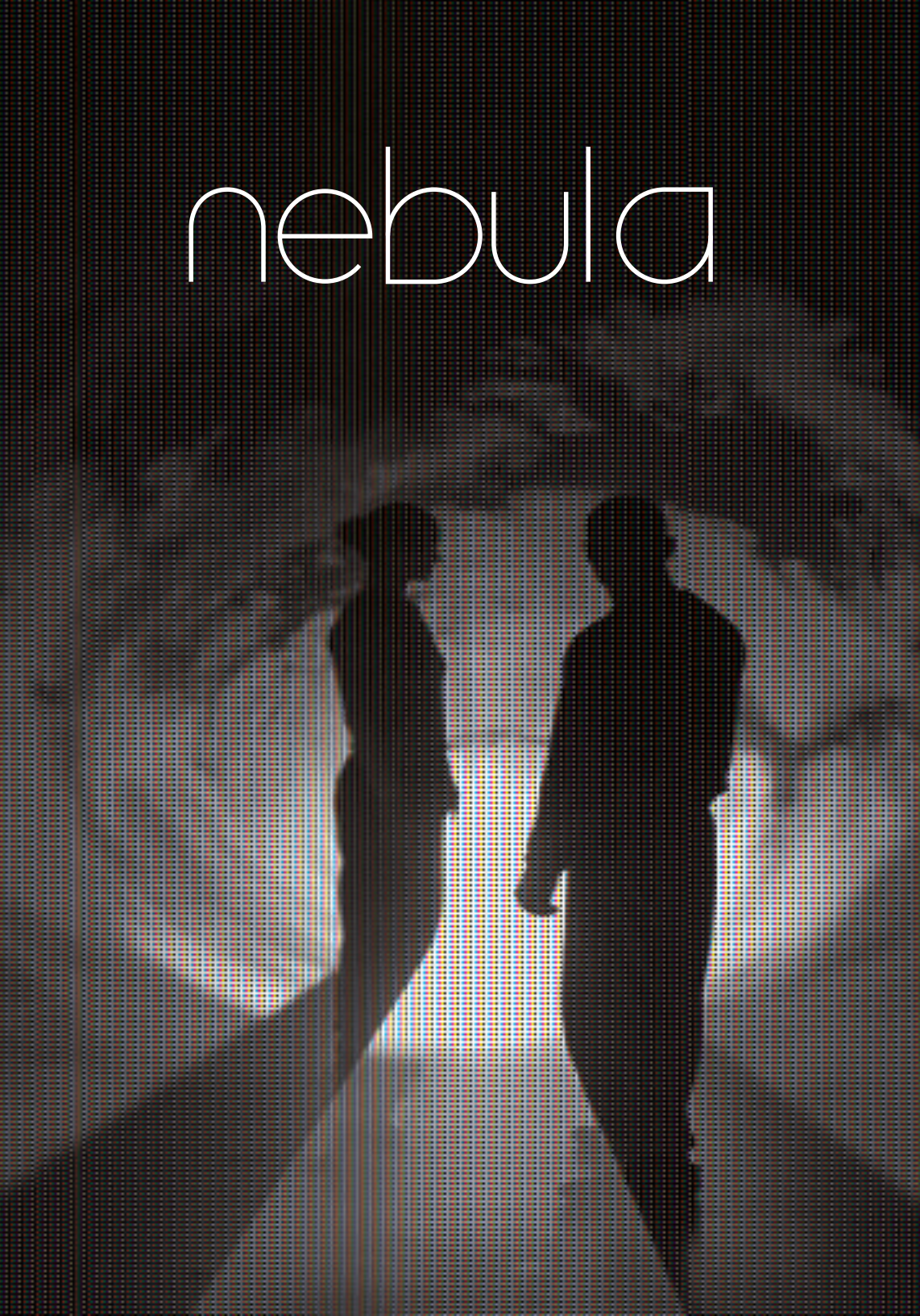

Fr

Nebula est une pièce sensorielle à la croisée du cirque et des arts numériques.

C'est un duo de mât chinois entre un homme et une femme.

Les personnages sont insérés dans un dispositif scénique qui est lui-même un organisme vivant indépendant, une dimension parallèle dans laquelle ils sont plongés, et dont le mât fait partie.

En

Nebula is a sensorial piece between circus and digital arts.

It is a duo on a Chinese pole between a man and a woman.

The characters are integrated into a scenic set up that is itself an independent living organism, a parallel dimension in which they are immersed, and the Chinese pole is part of it.

Cet organisme résonne de leurs rapports, de leurs sentiments réciproques, c'est un miroir physique de leur relation.

Nebula veut explorer la complexité des relations entre deux êtres, dont les rôles sociaux sont indéfinis .

This organism resonates with their relation , their mutual feelings, it is a physical mirror of their relationship.

Nebula wants to explore the complexity of relationships between two beings, whose social roles are undefined.

Nebula est un voyage sensoriel.

Un cycle, un univers en constante mutation, organique, vivant.
La spirale du temps. Le souffle.
Un basculement dans l'espace physique, un nouveau regard, un autre angle.
Il s'agit d'accepter de porter le corps de l'autre et de se laisser porter par l'autre; de comprendre la force et la fragilité de chacun. Partager une intimité, partager ses peurs, avancer ensemble, apprendre ensemble.

Nebula is a sensory journey.

A cycle, a constantly evolving universe, organic, alive.
The spiral of time. The breath.
A flip to the physical space, a new sight, another angle.
It means to accept to have the body of the other and to accept to give your body to the other;
to understand the strength and the fragility of each one. Sharing an intimity, sharing ones fears, walking together, learning together.

Auteur : Rafael de Paula
Interprètes : Rafael de Paula et Ania Buraczynska
Création lumière et vidéo : Vincent Griffaut
Création son : Benjamin Furbacco
Aide à la dramaturgie : Marine Mane
Conseil chorégraphique : Damien Fournier
Administration : Fred Cardon
Montage de production et diffusion : AY-ROOP
Crédit photo : Vasil Tasevski

Production : Cie du Chaos

Co-productions (en cours) :Cirque Théâtre d'Elbeuf Plateforme 2 Pôles Cirque en Normandie / Les Migrateurs, Strasbourg / Les Subsistances, laboratoire international de création artistique, Lyon / Associazione Culturale ideAgora - Festival Mirabilia, Fossano / Théâtre d'Arles, scène conventionnée pour les nouvelles écritures.

Résidences : La Brèche - Cherbourg-Octeville Plateforme 2 Pôles Cirque en Normandie / Associazione Culturale ideAgora - Festival Mirabilia, Fossano / Centre culturel Jean Houdremont – la Courneuve / Espace Périphérique (Mairie de Paris – Parc de la Villette) / Le Nouveau Relax, scène conventionnée – Chaumont / Les Subsistances, laboratoire international de création - Lyon / Les Migrateurs - Théâtre de Hautepierre, Strasbourg / La Central del circ, Barcelone /Archaos, Pôle National Cirque Méditerranée, Marseille/Chateau de Monthelon, Montréal.

Avec le soutien du Ministère de la Culture et de la Communication / DGCA aide à la création et CNC / DICRéaM / DRAC Champagne-Ardenne et Région Champagne-Ardenne / la SACD / Processus Cirque et Bourse Beaumarchais. Projet lauréat CircusNext 2016, dispositif européen coordonné par Jeunes Talents Cirque Europe et soutenu par la Commission Européenne.

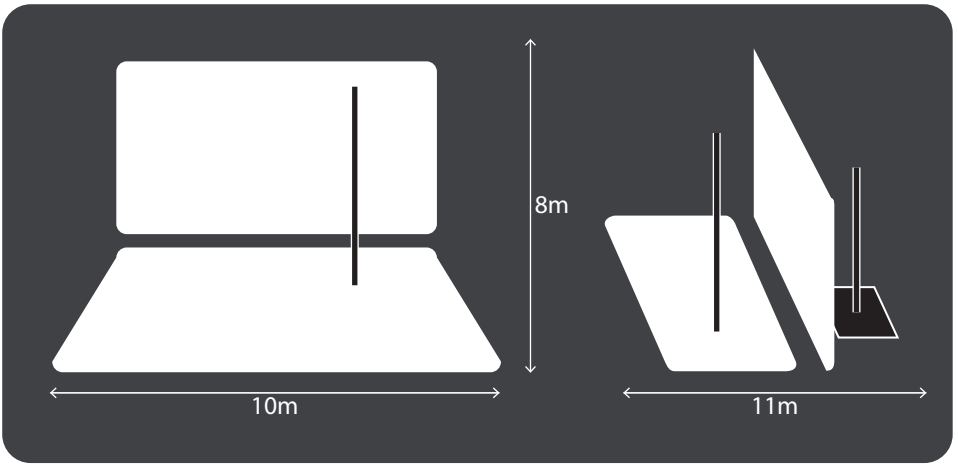

Joué en frontal, dans un espace scénique de 10m de large, 8m de profondeur et 5,5m de haut
Nécessite une boîte noire, de 10m d'ouverture, 11m de profondeur, et 8m sous perche.
L'ensemble de la scénographie est composé d'un sol blanc, d'un cyclo blanc en fond de scène et de deux mats chinois.
L'un des mâts est haubané au sol, aux deux-tiers de l'espace blanc. L'autre mât, autonome, placé à l'arrière du cyclorama.
L'équipe est constituée de cinq personnes, deux artistes, deux régisseurs et un(e) chargé(e) de production.

Nebula is a front-facing show, performed in a stage 10m wide, 8m depth and 5.5m high.
We need a black box, 10m proscenium opening, 11m depth and 8m under pipe.
The stage set is composed of a white ground, a white cyclorama in the backdrop and two chinese poles.
One of the poles is tensioned to the ground at two-third of white space. The other one, stand-alone, is disposed behind the cyclorama.
The team is composed of five persons, two artists, two technicians and one production manager.

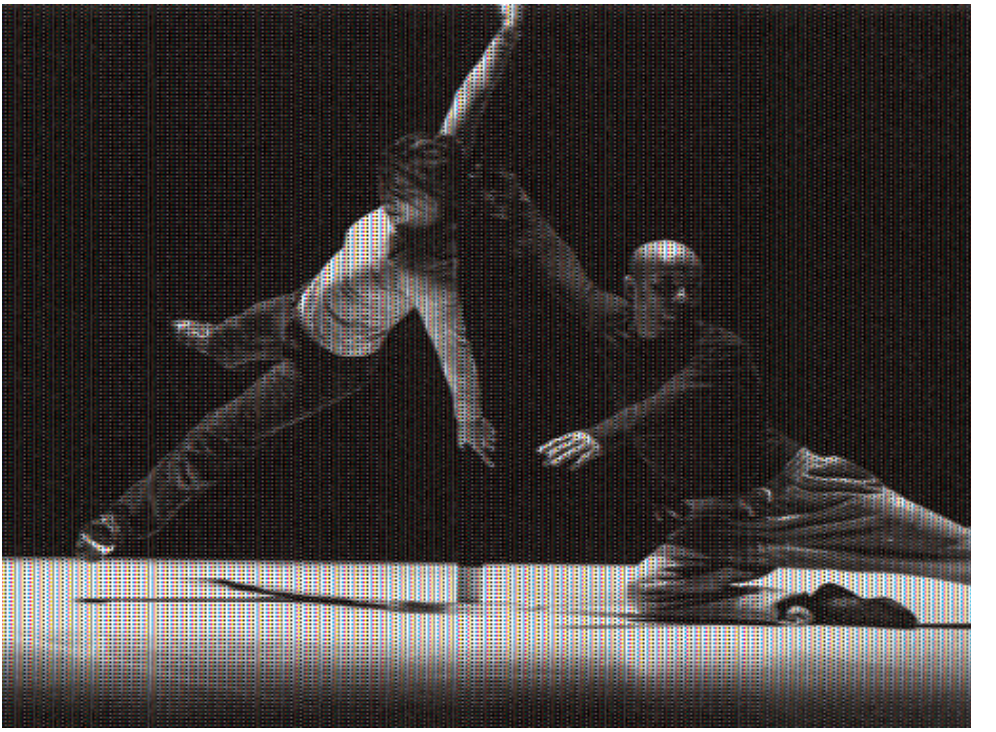

Calendrier
(provisoire)

2016

29.09 > 01.10 (Avant premières) Théâtre de Hautepierre
Les Migrateurs, Strasbourg

06 > 08.10 (Création) Cirque Théâtre d'Elbeuf
Plateforme 2 Pôles Cirque en Normandie Cherbourg/Elbeuf

13 > 14.10 Théâtre d'Arles

25.11 Théâtre de la Coupole, St Louis

2017

24 > 25.01 Le Nouveau Relax, Chaumont

30.03 > 02.04 Les Subsistances,
laboratoire international de création artistique, Lyon

Juillet Festival Mirabilia, Fossano (IT)

compagnieduchaos.com

Administrateur et adresse de correspondance
Fred Cardon
4 avenue Taillade
75 020 Paris

Production et diffusion
AY-ROOP
Géraldine Werner et Colin Neveur
+33 2 99 78 29 19
contact@ay-roop.com

Artiste
Rafael de Paula
+33 7 86 64 61 31
rafaeldepaulag@gmail.com

SIRET 791 030 935 00013 - APE 9001Z
Licences : 2-1072338